РАСКАТОЧНАЯ МАШИНА **СЕРИЯ VS**

РУКОВОДСТВО ПО ЭКСПЛУАТАЦИИ

СОДЕРЖАНИЕ

ГЛАВА 1 | ОБЩАЯ ИНФОРМАЦИЯ 20

ГЛАВА 2 | УСТАНОВКА 25

ГЛАВА 3 | СРЕДСТВА УПРАВЛЕНИЯ 27

ГЛАВА 4 | РАБОТА С МАШИНОЙ 28

ГЛАВА 5 | ОБСЛУЖИВАНИЕ 30

ГЛАВА 6 | ТЕХ. ПОДДЕРЖКА 32

Введение

Данное руководство поставляется Производителем с целью предоставления всей информации, необходимой для правильной установки, эксплуатации и технического обслуживания машины, обеспечивающих безопасную работу.

Обязательно сохраните данное руководство в комплекте с машиной, в хорошем состоянии и в легкой доступности оператора. Производитель оставляет за собой право в любой момент вносить изменение в устройство машины или содержимое
данного руководства без предварительного предупреждения.

Для удобства в тексте используются следующие условные обозначения:

ОСТОРОЖНО: возможные опасности.

ВНИМАНИЕ: особенно важная техническая информация.

ГЛАВА 1 | ОБЩАЯ ИНФОРМАЦИЯ

1.1 Знаки Производителя и Машины

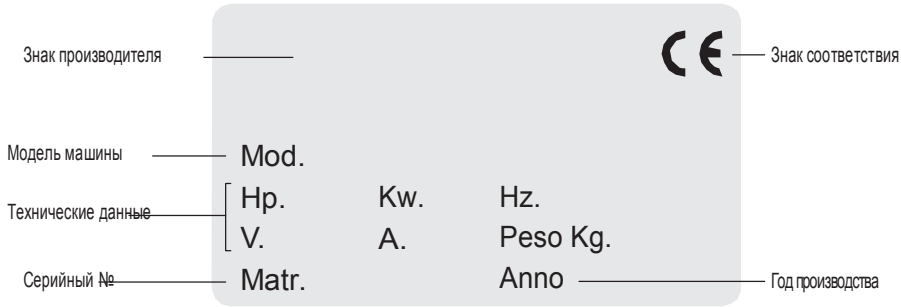

1.2 Гарантийные обязательства

Гарантия предоставляется в течение 12 месяцев от даты отправки накладной или выписки чека. На протяжении этого периода любые компоненты машины с производственным дефектом (кроме изношенных электрических) заменяются бесплатно на нашем заводе, но только на условиях самовывоза.

Затраты на транспортировку не входят в гарантию.

Гарантия недействительна, в случае если повреждение вызвано: транспортировкой, неправильными или недостаточным обслуживанием, неподготовленным оператором, нанесением физического повреждения, осуществлением ремонта неквалифицированным для этого сотрудником, невыполнением инструкций, приведенных в данном руководстве. Не возмещается любой прямой и косвенный ущерб, нанесенный во время простоя машины, вызванного одной из следующих причин: поломка, ожидание ремонта и пр.

1.3 Описание и технические характреристики машины

РИС. 1

МОД. VSM30-VSM40

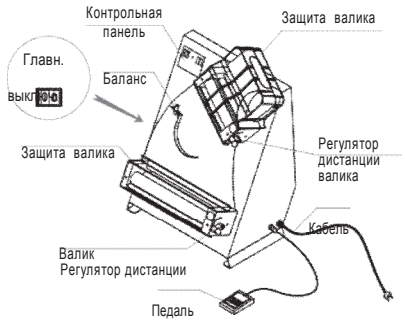

МОД. VSM40P

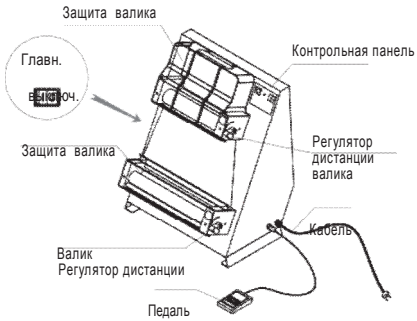

VSM30M

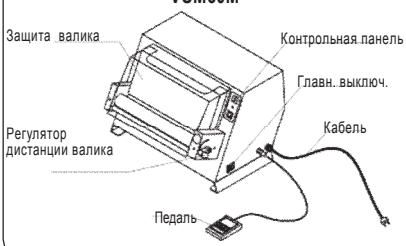

Машина идеально подходит для раскатывания теста для пиццы, коржей, булочек и т.п. в круглые (Мод. VSM 30 – VSM 30M – VSM 40) или прямоугольные (VSM 40P) формы. Машина состоит из:

- Двух пар регулирующих валиков для получения необходимой толщины и диаметра;
- Отдельных защитных покрытий для валиков;
- Коробки скоростей со специальными полимерами высокого сопротивления;
- Цифровой контрольной панели;
- Корпуса, целиком выполненного из нержавеющей стали для простоты очистки;
- Электрическая система и защитные устройства машины соответствуют европейским нормам.

Данная линейка продуктов включает в себя следующие модели:

VSM 30 Идеальна для круглых заготовок. Макс. диаметр: 300 мм.

VSM 30M Идеальна для листовых и круглых заготовок. Макс. диаметр: 300 мм.

VSM 40 Идеальна для круглых заготовок. Макс. диаметр: 400 мм.

VSM 40P Идеальна для листовых заготовок. Макс. ширина: 400 мм.

1.4 Технические характеристики

РИС. 2

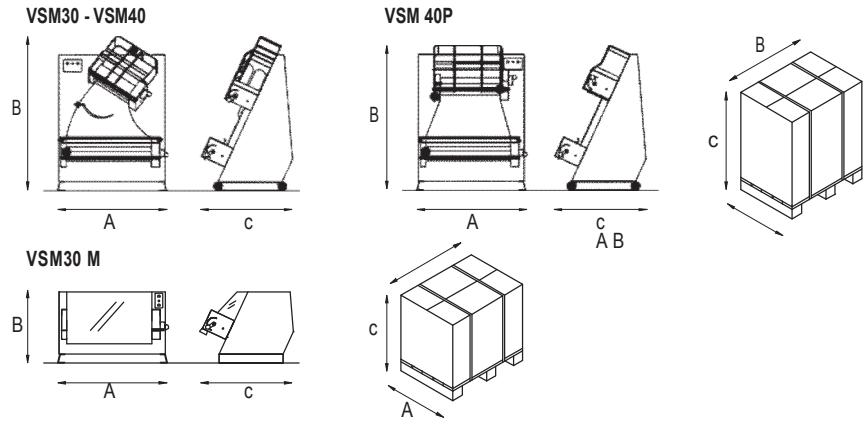

Модель	Вес теста, гр	Диаметр, см	Мощность двигателя,	Потребляемая мощность, Вт	Напряжение, вольт	Размеры A c B	Размеры упаковки A c B	Масса, кг
VSM 30	80/210	14/30	0,5	375	230/50/1	420 x 450 x 650 мм	510 x 475 x 675 мм	35
VSM 30M	80/210	14/30	0,5	375	230/50/1	420 x 450 x 350 мм	510 x 475 x 375 мм	26
VSM 40	80/400	14/40	0,5	375	230/50/1	520 x 450 x 712 мм	620 x 475 x 830 мм	45
VSM 40P	100/700	14/40	0,5	375	230/50/1	520 x 450 x 750 мм	620 x 475 x 830 мм	45

1.5 Электросхема

РИС. 3

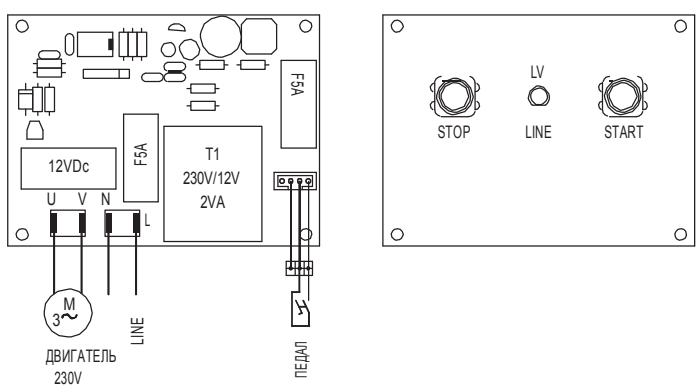

1.6 Рабочее место

Для оптимального использования возможностей машины оператору требуется область, обозначенная на РИС. 4.

РИС. 4

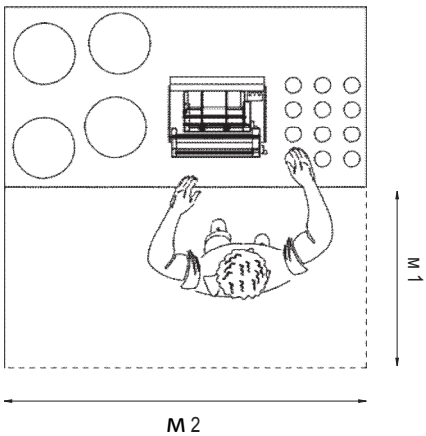

1.7 Общие положения безопасности

Несмотря на то, что машина изготовлена с соблюдением правил по электрической, механической и санитарной безопасности, она может нести потенциальную опасность в следующих случаях:

- Использование по назначению, отличному от заданного производителем.
- Внесение изменений в средства защиты и безопасности.
- Невыполнение инструкций по: установке, проверке, эксплуатации, обслуживанию.

ВНИМАНИЕ

Любые операции по установке и обслуживанию должны выполняться квалифицированными работниками, допущенными производителем, который в свою очередь не несет ответственности за ошибки при установке или обслуживании.

1.8 Техника безопасности

ВНИМАНИЕ

Внимательно изучите данное руководство до начала установки и работы с машиной.

ОСТОРОЖНО

Во избежание возможных увечий и другого вреда здоровью, вызванного воздействием электрического тока, контакта с механическими частями, воспламенением или антисанитарией, тщательно соблюдайте приведенные ниже инструкции:

- Соблюдайте чистоту на рабочем месте.
- Не работайте с машиной во влажном, мокром или плохо освещенном помещении.
- Не допускайте к детей и/или посторонних к работающей машине.
- Ни при каких обстоятельствах не отключайте защитные устройства.
- Не снимайте защитные крышки во время работы машины.
- Подключайте машину только к сети с соответствующим напряжением: неправильное применение опасно для здоровья.
- Не помещайте руки и другие посторонние объекты в опасные области.
- Работайте с машиной в одежде, соответствующей технике безопасности.
- Обеспечьте защиту кабелю питания. (Не используйте удлинители).
- Заканчивая работу с машиной, а также перед любыми перемещениями и тех. обслуживанием, отключайте машину от сети питания.
- Перед очисткой частей, соприкасающихся с тестом, всегда выключайте машину и отключайте ее от сети. (Не пользуйтесь водой под большим напором)
- Не работайте и не осуществляйте никаких операций с машиной в случае ее неисправности; доверяйте это только квалифицированным специалистам.

ГЛАВА 2 | УСТАНОВКА

2.1 Инструкции для оператора

Помещение, в которое устанавливается машина, должно соответствовать следующим требованиям:

· Должно быть сухим
· Источники воды и тепла должны находиться на безопасном расстоянии
· Должно иметь хорошую вентиляцию и освещение (согласно действующим постановлениям по гигиене и безопасности.

Машина должна быть установлена на горизонтальную гладкую поверхность - для удобства очистки.

ВНИМАНИЕ

Сеть питания должна быть обеспечена автоматическим дифференциальным реле, подходящим данной машине. Особенно важно наличие хорошей системы заземления. Помимо этого напряжение и частота в сети должны соответствовать указанным на табличке на задней стенке машины.

2.2 Способы установки

Машина поставляется в закрытой упаковке, на деревянном поддоне. Помимо самой машины в комплекте упакованы защитные крышки, инструменты для сборки, инструкция и заявление о соответствии необходимым директивам.

Разгружать машину следует с помощью адекватно подходящего оборудования. Для перемещения машины в рабочее помещение воспользуйтесь колесной тележкой.

Извлеките машину из упаковки с помощью подходящих крепежных ремней, пущенных под корпусом, уберите поддон и поместите машину в нужное место, оставив вокруг пространство не менее 50 см для нужд дальнейшей эксплуатации, обслуживания и очистки.

Закрепите защитные крышки с помощью поставляемых в комплекте болтов (РИС. 5).

ОСТОРОЖНО

Обязательно установите поставляемые в комплекте защитные крышки до начала эксплуатации. Производитель не несет никакой ответственности за любой ущерб, нанесенный людям или имуществу по причине несоблюдения этих инструкций.

РИС. 5

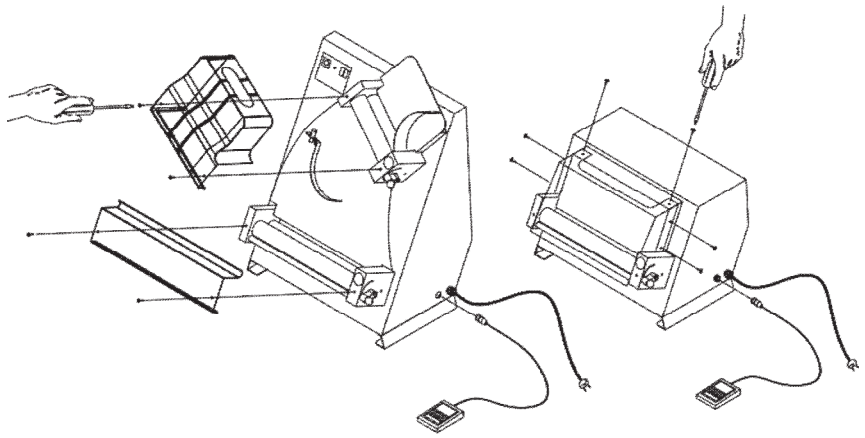

2.3 Подключение к электросети

Подключение машины к сети питания осуществляется с помощью поставляемого кабеля с вилкой.

2.4 Расположение машины

Место подключения должна быть легко доступно с рабочего места без дополнительных перемещений. Кабель, идущий от машины к розетке, не должен быть натянут. Не ставьте машину на кабель.

ГЛАВА 3 | СРЕДСТВА УПРАВЛЕНИЯ

3.1 Средства управления (РИС. 6)

A) Главн. выключ. 0 - 1
B) Зеленая кнопка I (START)
C) Красная кнопка 0 (ST0P)
D) Индикатор питания

РИС. 6

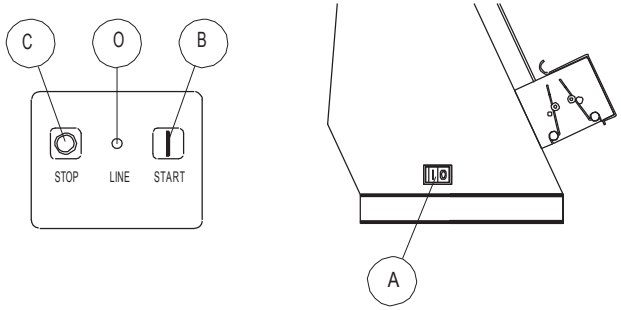

3.2 Проверка средств управления

· Подключите машину к сети питания, вставив вилку в розетку.
· Переведите главный выключатель (A) (РИС. 6) в положение (1). Загорится индикатор питания (O).
· Нажмите зеленую кнопку START (B), чтобы включить машину (РИС. 6).
· Нажмите зеленую кнопку STOP (C), чтобы выключить машину (РИС. 6).
· Запустите машину и дайте ей несколько минут поработать впустую. Убедитесь, что машина работает без неполадок.

РУССКИЙ

ГЛАВА 4 | РАБОТА С МАШИНОЙ

Перед началом рабочего цикла обязательно убедитесь, что машина тщательно очищена. При необходимости очистите машину, как описано в пункте 5.1.

4.1 Эксплуатация машины

- С помощью соответствующих рычагов настройте толщину обоих валиковых блоков.
- Верхние валики необходимо настроить на достаточно широкий зазор, а нижние - на желаемую толщину (с помощью тестовых прогонов убедитесь, что настроили правильно).
- Настройте положение контрбаланса весов согласно объему и весу раскатываемого теста (с помощью тестовых прогонов убедитесь, что настроили правильно).
- Убедитесь, что ножи валиков находятся в правильном положении, и их пружины хорошо натянуты (РИС. 8).

РИС. 7

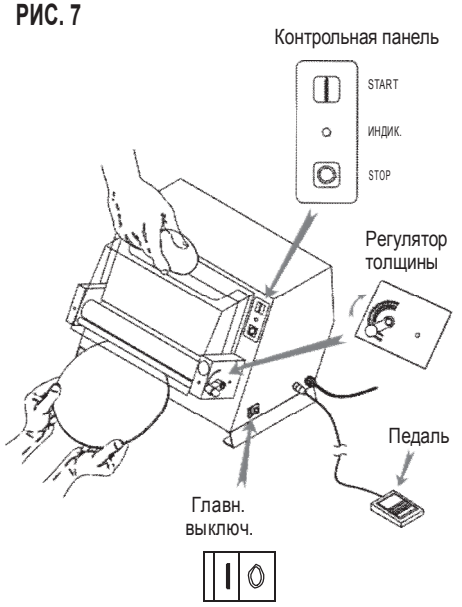

- Переведите главный выключатель (A) (РИС. 7) в положение (1).
- Нажмите зеленую кнопку START (РИС. 7) или педаль управления (опциональная), чтобы включить машину.
- Поместите небольшой шарик мучного теста внутрь через отверстие верхней крышки, и оставьте его подниматься как минимум на 5 часов (РИС. 7). Рекомендуется слегка приплюснуть тесто по сторонам, чтобы оно легко прошло через верхние валики.
- После окончания операции выключите машину, нажав кнопку STOP (РИС. 7)
- В конце рабочего цикла отключите подачу электричества, переведя главный выключатель (РИС. 7) в положение (0).

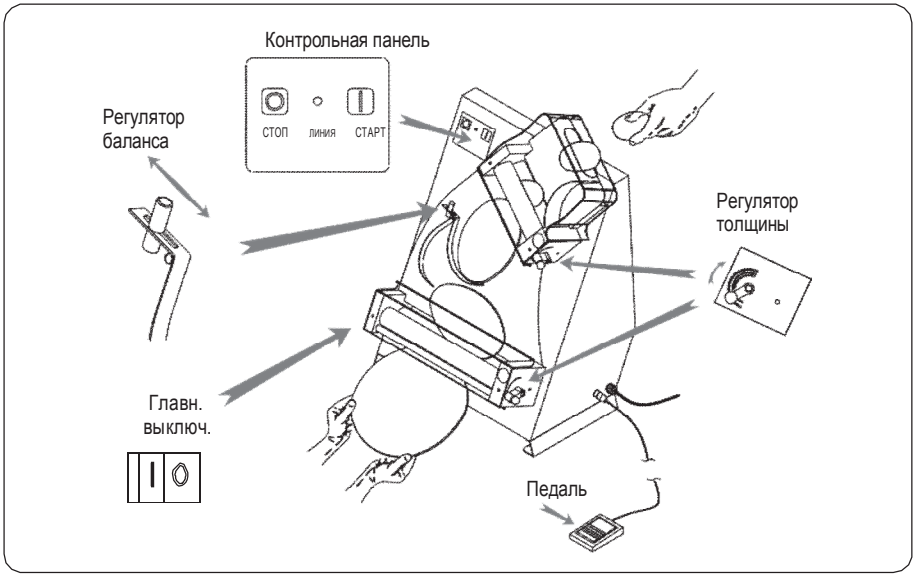

РУССКИЙ

ВНИМАНИЕ

Не помещайте в машину тесто большей массы, чем указано в требованиях для каждой модели (см. технические характеристики на стр. 22)

4.2 Рекомендации

Всегда оставляйте широкий зазор между верхними валиками, чтобы не перенапрягать систему передачи.

4.3 Педаль управления (Опционально)

- При выключенном устройстве вставьте штекер педали управления в разъем сбоку машины.
- Нажмите кнопку включения, чтобы подать на педаль питание.
- Запустите машину, нажав на педаль управления. Отпустите педаль, чтобы остановить машину.
- Каждый раз при нажатии на педаль машина будет перезапускаться.
- После совершения необходимых операций отключите педаль, нажав на кнопку остановки..

ОСТОРОЖНО

Во избежание непреднамеренного перезапуска устройства всегда отключайте педаль с помощью кнопки установки. Вынимайте штекер педали из устройства только после нажатия на кнопку остановки.

⚠ ОСТОРОЖНО

Перед проведением любых операций по обслуживанию или очистке полностью отключите машину от сети питания, вынув вилку из розетки. В случае неисправности или повреждения машины свяжитесь с производителем для получения квалифицированной помощи.

5.1 Очистка

· Выньте вилку из сети питания.
· Аккуратно очистите машину нейтральными чистящими средствами.
· Очистите внешние части машины влажной губкой.
· Не используйте металлические инструменты и абразивные чистящие средства.

5.2 Очистка ножей валиков

· Отцепите пружины от нижних валиков, надавив на них в сторону от центра (РИС. 8).
· Поверните шпильки внутрь и очистите ножи валиков сухой тряпкой.
· Чтобы вернуть ножи валиков в начальное положение следуйте повторите вышеприведенные инструкции в обратном порядке.

ВНИМАНИЕ

Перед началом каждого рабочего цикла убедитесь, что ножи валиков закреплены правильно (РИС. 8).

РИС. 8

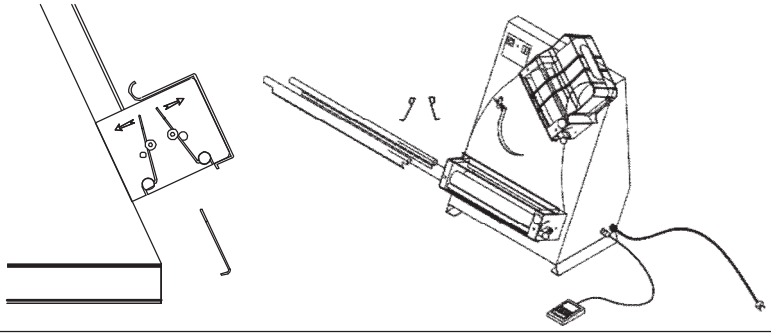

5.3 Продолжительный простой

В случае продолжительных периодов простоя переведите главный выключатель в выключенное положение, отключите машину от сети, очистите тряпкой и накройте от пыли.

5.4. Возможные неисправности

В случае выхода из строя или неисправности отключите машину от сети и свяжитесь с сервисным центром вашего дилера. Не разбирайте внутренние компоненты машины. Производитель не несет ответственности за последствия любого вмешательства в во внутреннее устройство машины.

ПРОБЛЕМА	ПРИЧИНА	РЕШЕНИЕ
Устройство не запускается	- Главн. выкл. отключен	- Переведите главный выключатель в положение I
	- Нет питания в электросети	- Свяжитесь с сервисным центром дилера
	- Перегорел предохранитель	- Свяжитесь с сервисным центром дилера
Неисправная работа валиков	- Компоненты передачи неисправны	- Свяжитесь с сервисным центром дилера

5.5 Утилизация и переработка

Машина рассчитана примерно на 10 000 часов работы. После завершения работы с машиной следуйте постановлениям по утилизации и переработке, действующем в вашей стране.

ГЛАВА 6 | ТЕХНИЧЕСКАЯ ПОДДЕРЖКА

6.1 Запчасти

При запросе запчастей укажите информацию, обозначенную на табличке на задней стенке машины (модель, год производства и т.д.) и номера запчастей согласно схемам (РИС. 9-10-11.

⚠ ОСТОРОЖНО

Рекомендуется использовать запчасти от оригинального производителя.

РУССКИЙ

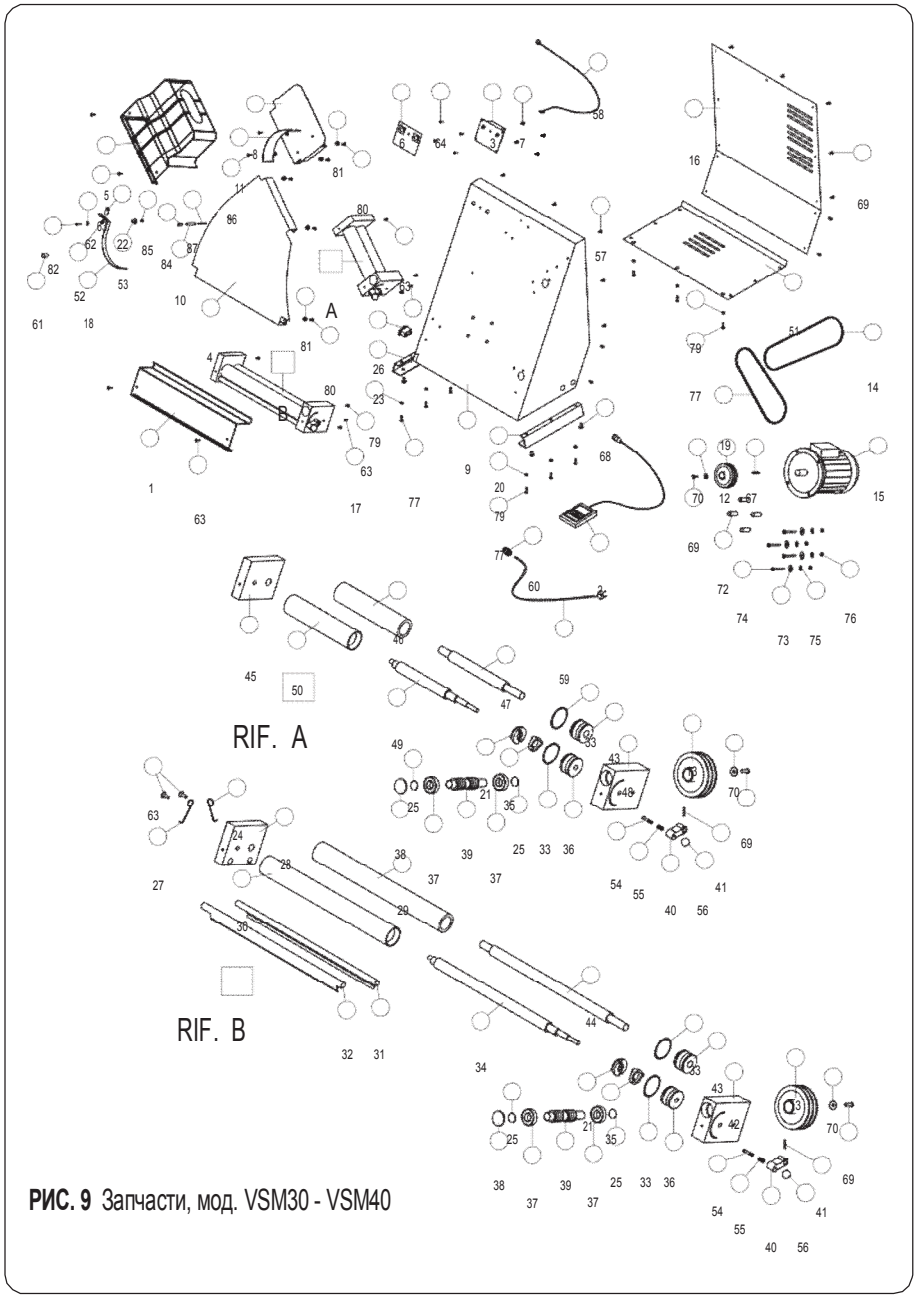

РИС. 9 Запчасти, мод. VSM30 - VSM40

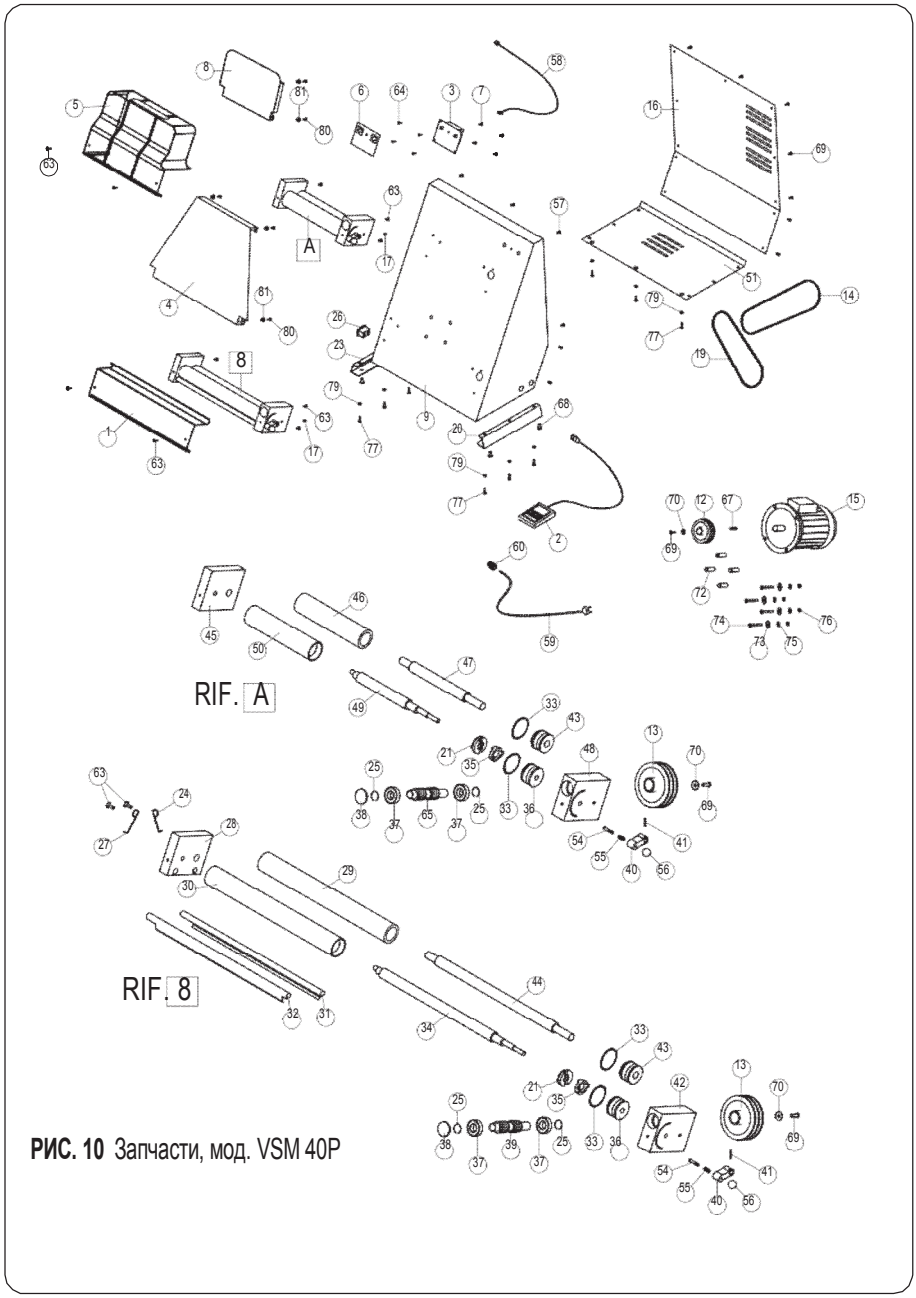

РИС. 10 Запчасти, мод. VSM 40P

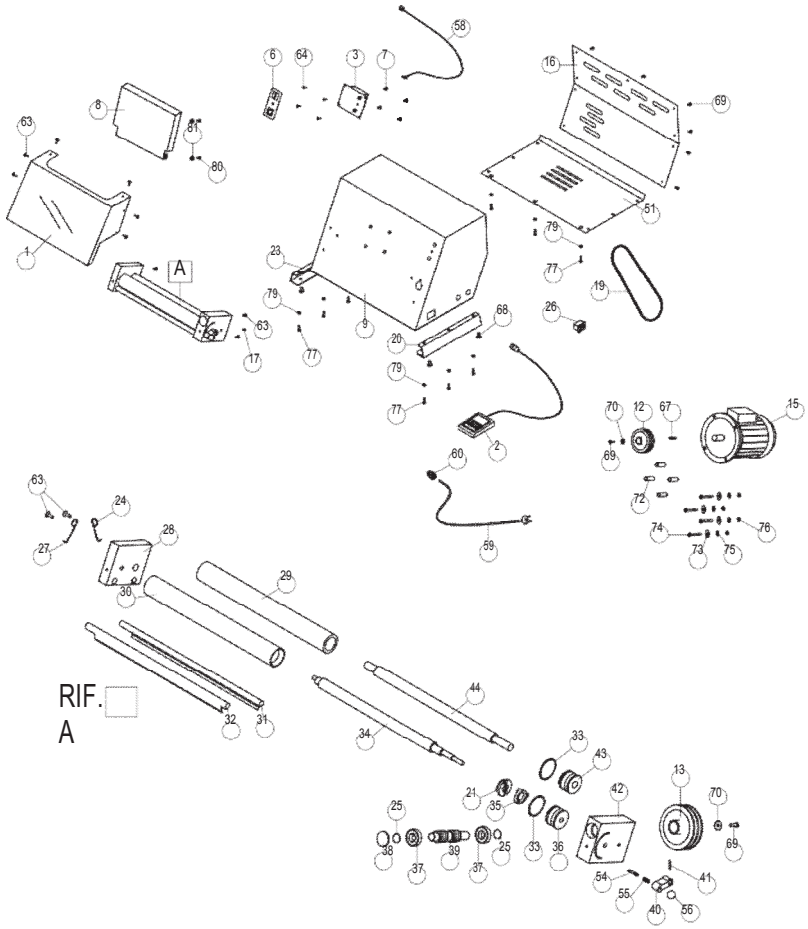

РИС. 11 Запчасти, мод. VSM 30M

КАТАЛОГ ЗАПЧАСТЕЙ VSM30 VSM30M- VSM40 - VSM40P

RIF.	DESCRIZIONE
1	НИЖНИЙ КОЖУХ БАРАБАНА
2	ПЕДАЛЬ
3	ЭЛЕКТРОПРОВОДКА
4	ЦЕНТРАЛЬНАЯ ПЛАСТИНА ПРОКАТА ТЕСТА
5	ВЕРХНИЙ КОЖУХ БАРАБАНА
6	ПУЛЬТ ЭЛЕКТРОЩИТА
7	ВИНТ
8	ВЕРХНИЙ КАНАЛ ПРОКАТА ТЕСТА
9	СТАНИНА
10	DISTANZIALE SUPPORTO BILANCIERE
11	SCIVOLO ACCOMPAGNAMENTO PASTA
12	PULEGGIA MOTORE
13	PULEGGIA RULLI
14	CINGHIA SUPERIORE
15	MOTORE
16	CARTER POSTERIORE
17	ВИНТ
18	BILANCIERE PASTA
19	CINGHIA INFERIORE
20	PIEDE SX
21	GIUNTO CROCIERA
22	POMELLO REGOLAZIONE BILANCIERE
23	PIEDE DX
24	MOLLA DX SOSTEGNO RASCHIETTO
25	ANELLO ELASTICO ESTERNO
26	INTERRUTTORE DI LINEA

RIF.	DESCRIZIONE
27	MOLLA SX SOSTEGNO RASCHIETTO
28	SUPPORTO RULLI INFERIORI
29	RULLO FISSO INFERIORE
30	RULLO MOBILE INFERIORE
31	RASCHIETTO DX
32	RASCHIETTO SX
33	SEGMENTO LAMELLARE
34	ALBERO ECCENTRICO INFERIORE
35	CROCIERA
36	INGRANAGGIO DESTRO
37	CUSCINETTO
38	TAPPO IN PLASTICA
39	VITE DI TRASMISSIONE
40	LEVA DI REGOLAZIONE DISTANZA RULLI
41	SPINETTA ELASTICA
42	SUPPORTO TRASMISSIONE RULLI INFERIORI
43	INGRANAGGIO SINISTRO
44	ALBERO FISSO INFERIORE
45	SUPPORTO RULLI SUPERIORI
46	RULLO FISSO SUPERIORE
47	ALBERO FISSO SUPERIORE
48	SUPPORTO TRASMISSIONE RULLI SUPERIORI
49	ALBERO ECCENTRICO SUPERIORE
50	RULLO MOBILE SUPERIORE
51	BASE TELAIO
52	ВИНТ

RIF.	DESCRIZIONE
53	BOCCOLA NAYLON BILANCIERE
54	PERNO REGOLATORE DISTANZA RULLI
55	MOLLA REGOLAZIONE DISTANZA RULLI
56	POMELLO LEVA REGOLAZIONE DISTANZA RULLI
57	RIVETTO FILETTATO M5
58	CAVO DI COLLEGAMENTO SCHEDA PEDALE
59	CAVO CON SPINA
60	PRESSACAVO PG 11
61	BOCCOLA BILANCIERE
62	RONDELLA
63	ВИНТ
64	RIVETTI A SALDARE M4
65	VITE DI TRASMISSIONE LUNGA
66	
67	CHIAVETTA MOTORE
68	PIEDINI IN GOMMA
69	ВИНТ
70	RONDELLA

RIF.	DESCRIZIONE
71	
72	DISTANZIALI
73	RONDELLA
74	ВИНТ
75	RONDELLA
76	DADO
77	ВИНТ
78	
79	DADO
80	ВИНТ
81	RIVETTO FILETTATO M6
82	ВИНТ
83	
84	FERMO BILANCIERE
85	DADO
86	RIVETTO
87	ВИНТ

Примечание: Запчасти №. 10-11-18-52-53 поставляются только с моделями VSM30 и VSM40.

Примечания

GB РАСКАТОЧНАЯ
МАШИНА СЕРИЯ VSM
Руководство
Редакция 08-08

Изготовитель MECNOSUD Sri
Pizza, Bakery and Pastry Equipment
Zona Industriale Valle
Ufita 83040 Flumeri (AV)
Italy

Телефон +39 0825 443185/89
Факс +39 0825 443315
mecnosud@mecnosud.com
www.mecnosud.com

MECNOSUD

СДЕЛАНО В
ИТАЛИИ